Liquido Rectangle R50 50-37 - enkel

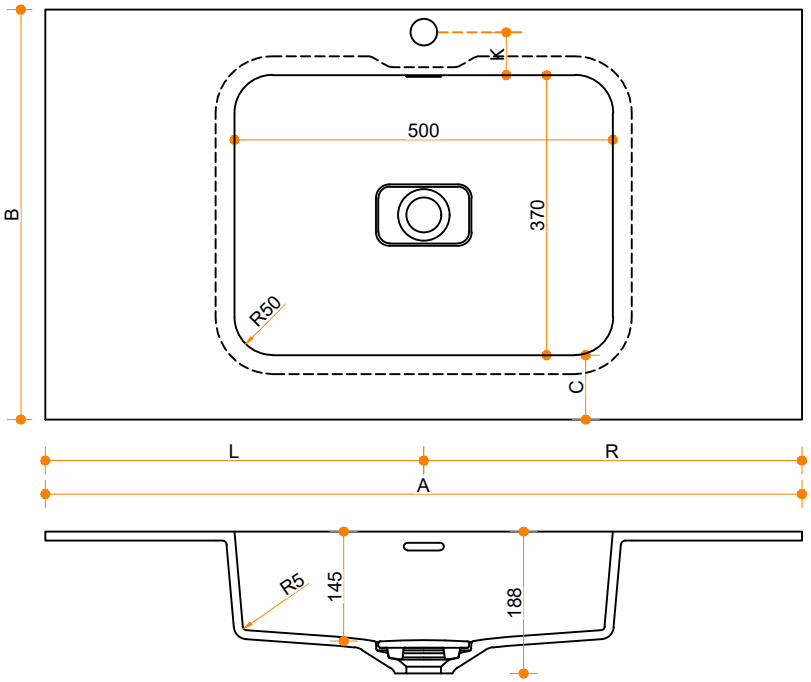

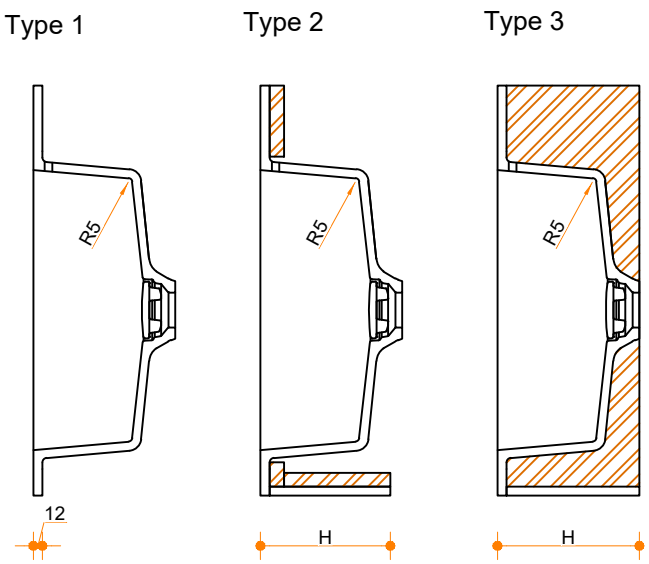

Type 1: 12mm wastafelblad op meubel
Type 2: Wastafelblad opgedikt met 18mm Multiplex t.b.v. ophanging aan muur.
Type 3: Wastafelblad volledig opgedikt (dichte kist) t.b.v. montage op meubel

Vul hieronder uw gewenste gegevens in:

Vul hieronder uw gewenste spoelbakafmetingen in:
Type spoelbak: Liquido Rectangle R50 50-37 - enkel

Afmetingen wastafelblad in mm

A = _____
B = _____
L = _____
R = _____
C = _____ **K =** _____
H = _____

Opmerkingen:

Type wastafelblad:	Type 1 / Type 2 / Type 3
Ophangbeugels bijgeleverd?	JA / NEE
Kraangat:	JA / NEE
Zichtzijdes wastafelblad:	Links / Voor / Rechts
Condities:	Af fabriek / Leveren / Monteren

Cora Techniek B.V.
Ommelseweg 54
5721 WV, Asten, NL

info@coratechniek.nl
0493-670990

CORA TECHNIEK
Sterk in Solid Surface werk

Klant:	**Omschrijving:**	**Levertijd:**
Ordernummer:	**Materiaal:**	**Kleur:**
Commissie:	**Dikte:**	**Conditie:**
Datum:		